Electrolux PROFESSIONAL

Lavaggio Stoviglie
Modulo di prelavaggio medio per lavastoviglie cesto trascinato green&clean con ESD

ARTICOLO N°

MODELLO N°

NOME

SIS #

AIA #



535036 (NMPWEEW) * NOT TRANSLATED *

Caratteristiche e benefici

- Profonda vasca pressata disegnato con angoli completamente arrotondati, inclinato verso lo scarico per evitare l'accumulo di sporcizia, fornisce il drenaggio veloce in pochi minuti. Senza punti di saldatura la vasca pressato offre una soluzione garantita a tenuta d'acqua.
- Processo manuale di pre-lavaggio sostituito dal modulo di prelavaggio automatico prima del modulo di lavaggio principale.
- Il modulo di pre-lavaggio utilizza acqua fredda per rimuovere i residui di cibo sulle stoviglie, migliorando le prestazioni di lavaggio.
- Ampia porta bilanciata che permette un'ispezione facilitata. Porta isolata con poliuretano espanso per una migliore coibentazione e una riduzione dei rumori.
- Grado di protezione all'acqua IP25, agli oggetti solidi e agli insetti (di grandezza superiore a 6 mm).
- Le vasche sono equipaggiate con la valvola di scarico: permette di svuotare e di riempire automaticamente l'acqua nella vasca senza interrompere il processo di lavaggio.
- Scarico automatico, pulizia e sanitizzazione forniti come standard. La camera interna, compresa la porta interna, viene completamente pulita o sterilizzata evitando la proliferazione di batteri per garantire la massima igiene.
- La direzione di alimentazione può essere da sinistra a destra o da destra a sinistra ed è reversibile in utenza

Costruzione

- Tutti i principali componenti sono in acciaio inox anti-corrosivo AISI 304: camera interna, pannelli esterni, frontali e laterali, bracci di pre-lavaggio e il sistema di trasporto dei cesti.
- Piedini regolabili per l'accesso alla pulizia sotto la macchina.

Sostenibilità

- L'unità è costruita sul concetto di modularità per connettersi facilmente con lavastoviglie multi-risciacquo senza dover effettuare alcune modifica (alimentazione, ingresso acqua, scarico acqua, connessione detergente e brillantante)
- L'unità deve essere collegata alla lavastoviglie a cesto trascinato green&clean con il dispositivo di risparmio energetico (ESD) e il dispositivo di decalcificazione automatica ZERO LIME.
- Il ciclo automatico di decalcificazione assicura la totale rimozione delle incrostazioni dal circuito idraulico e dalla camera di prelavaggio, consentendo prestazioni eccezionali e un minore consumo di energia grazie agli elementi riscaldanti altamente efficienti.
- Il sistema di filtraggio avanzato rimuove le particelle più grosse dall'acqua di prelavaggio fornendo acqua più pulita, garantendo così migliori prestazioni di lavaggio.
- Avviamento e arresto della macchina solo in base alla presenza dei cesti per ridurre la rumorosità e il consumo di acqua ed energia.

Approvazione:

Accessori opzionali

- Kit di conversione modulo di prelavaggio in modulo di lavaggio — PNC 865281 ❑

Lavaggio Stoviglie
Modulo di prelavaggio medio per lavastoviglie cesto trascinato green&clean con ESD

Fronte

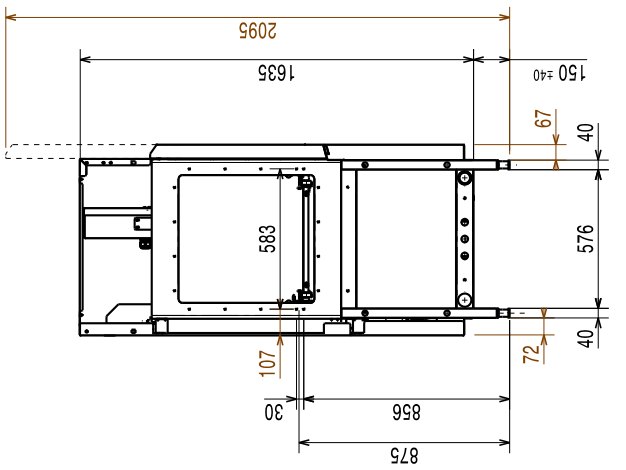

Lato

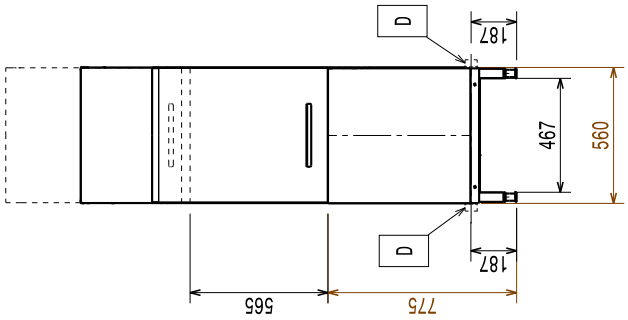

CWI = Ingresso acqua fredda
D = Scarico acqua
EI = Connessione elettrica
EO = Presea elettrica
EQ = Vite Equipotenziale
ES = Connessione elettrica IN/OUT
HWI = Attacco acqua calda
U = Porta USB
WI = Ingresso acqua

Alto

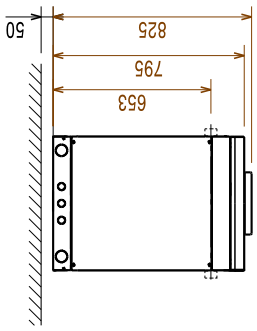

Elettrico

Gli elementi riscaldanti della vasca di prelavaggio vengono attivati solo durante il ciclo di sanitizzazione.

Tensione di alimentazione:	380-415 V/3N ph/50 Hz
Elementi riscaldanti vasca di pre-lavaggio:	7 kW
Potenza standard installata:	7.37 kW
Potenza pompa di pre-lavaggio:	0.37 kW

Acqua

Dimensione vasca di pre-lavaggio:	

Informazioni chiave

Per il trasporto la profondità può essere ridotta a 795 mm togliendo il pannello di controllo e le maniglie della porta

Secondo la norma IEC60335-2-58 annex AA.

Altezza con porta aperta:	2095 mm
Dimensioni bocca di carico (larghezza):	530 mm
Dimensioni esterne, larghezza:	560 mm
Dimensioni esterne, profondità:	825 mm
Dimensioni esterne, altezza:	1785 mm
Dimensioni bocca di carico (altezza):	490 mm
Peso netto:	110 kg
Peso imballo:	127 kg
Altezza imballo:	2030 mm
Larghezza imballo:	700 mm
Profondità imballo:	910 mm
Volume imballo:	1.29 m³
Temperatura pre-lavaggio:	10 - 40 °C

Sostenibilità

Livello di rumorosità:	<62 dBA

L'azienda si riserva il diritto di apportare modifiche ai prodotti senza preavviso

2026.11.19